Franco&Fils Distribution
FABRICANT D'APPAREILS PARA-MÉDICAUX
R.C. Nevers B 309916021 - SAS Capital 39 000 €

SIEGE SOCIAL :
Z.I. NATIONAL 7
58320 POUGUES-LES-EAUX
Tél. 03 86 68 83 22
Fax. 03 86 68 55 95
Site : www.francofils.com
E-mail : info@francofils.com
N° INTRACOMMUNAUTAIRE : FR 68309916021

NOTICE EXPLICATIVE - CHANGEMENT DE VÉRIN ÉLECTRIQUE

(Version pour Tables Mondiale et Simplex Luxe)

Prévoir 1 clé plate + 1 clé à pipe 19
1 maillet (pour chasser/pousser les vis de fixation du vérin
1 Tapis ou un carton de protection pour protéger la sellerie

Temps : 15 minutes
Niveau : * facile ** moyen

1/ Débrancher la prise EDF qui relie le vérin électrique à la prise électrique.

2/ Débrancher le tuyau blanc qui relie le vérin à la commande.

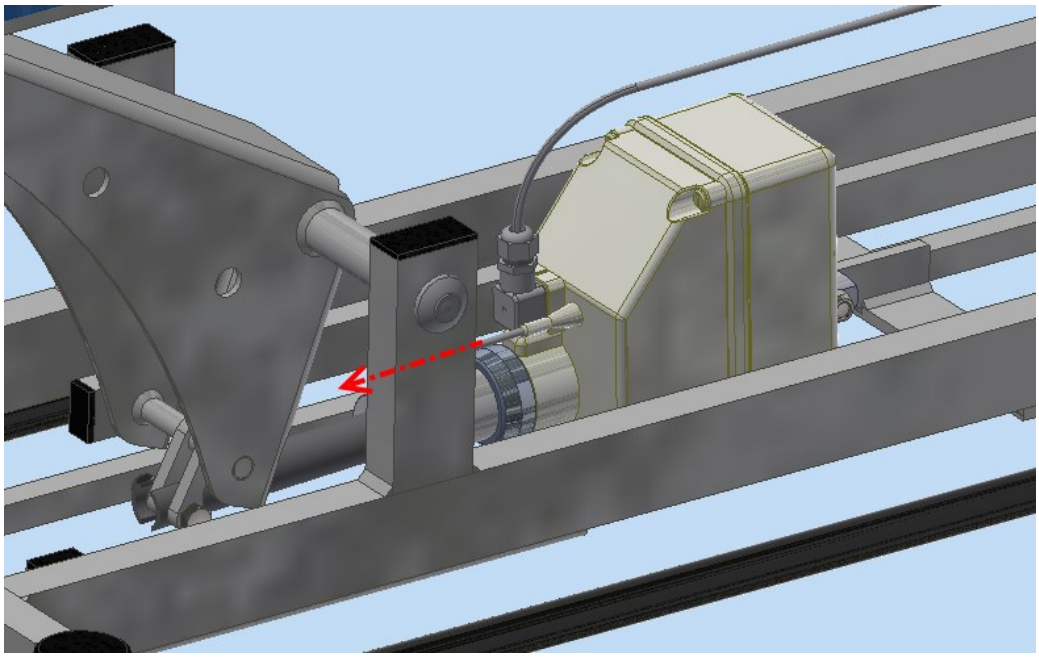

Utilisation du carton/tapis de protection : abimer le revetement ou le rebord de votre table :

3/ délicatement faire **pencher la Table sur l'un de ces côtés** : **la faire reposer sur le tapis/carton de protection (mettre une épaisseur suffisante pour protéger le bord)**

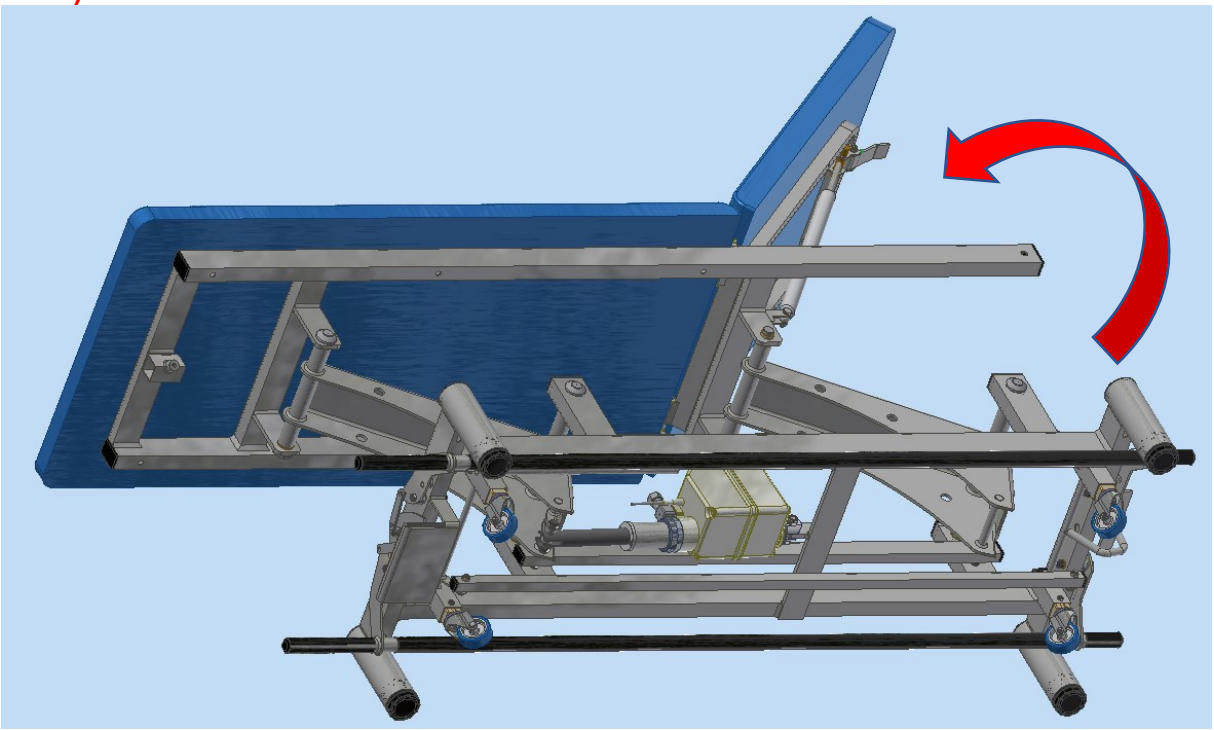

4.1 Positionner une cale en mousse ou chiffon sous le vérin pour amortir le vérin lors de son démontage (et éviter qu'il raye le châssis de la table)

4.2 Avec les clés plates / clé à pipe N°19 :
dévisser et ôter les écrous boulons M12 sur chaque fixation avant et arrière du vérin.

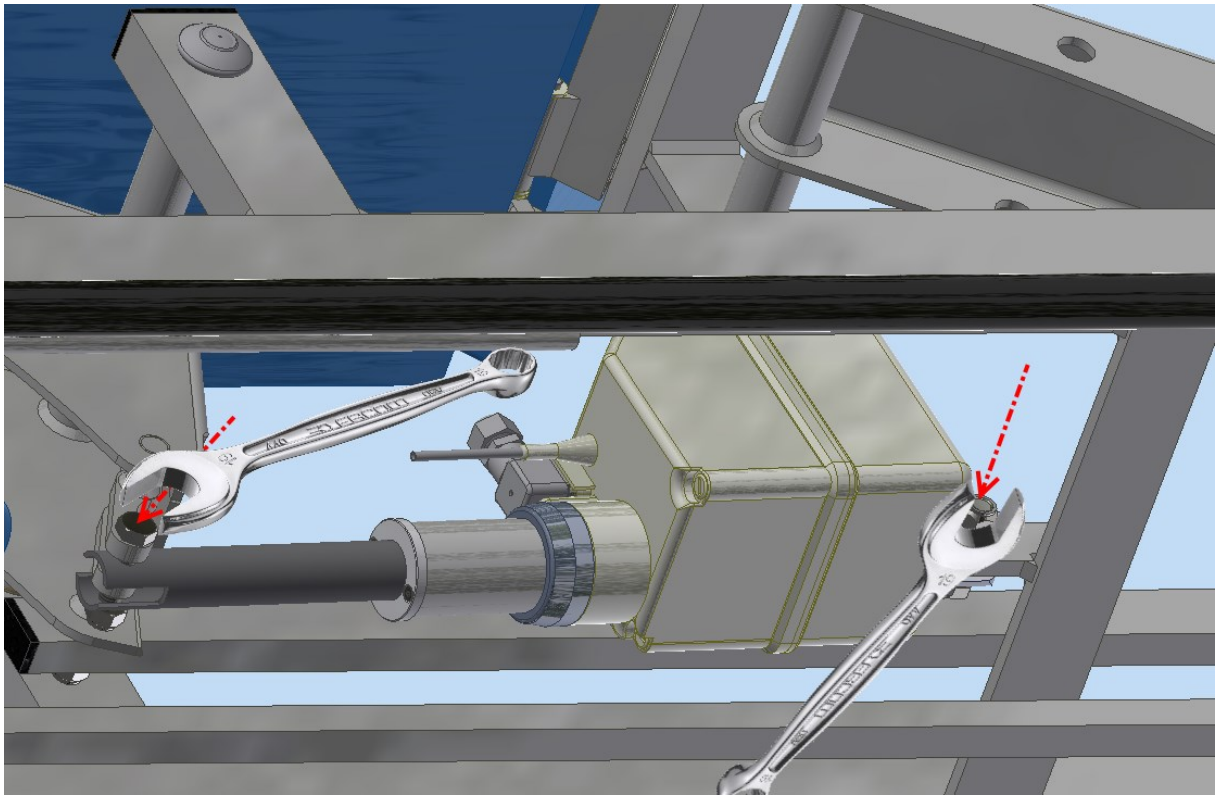

5/ Oter complètement le vérin électrique défectueux de son emplacement.

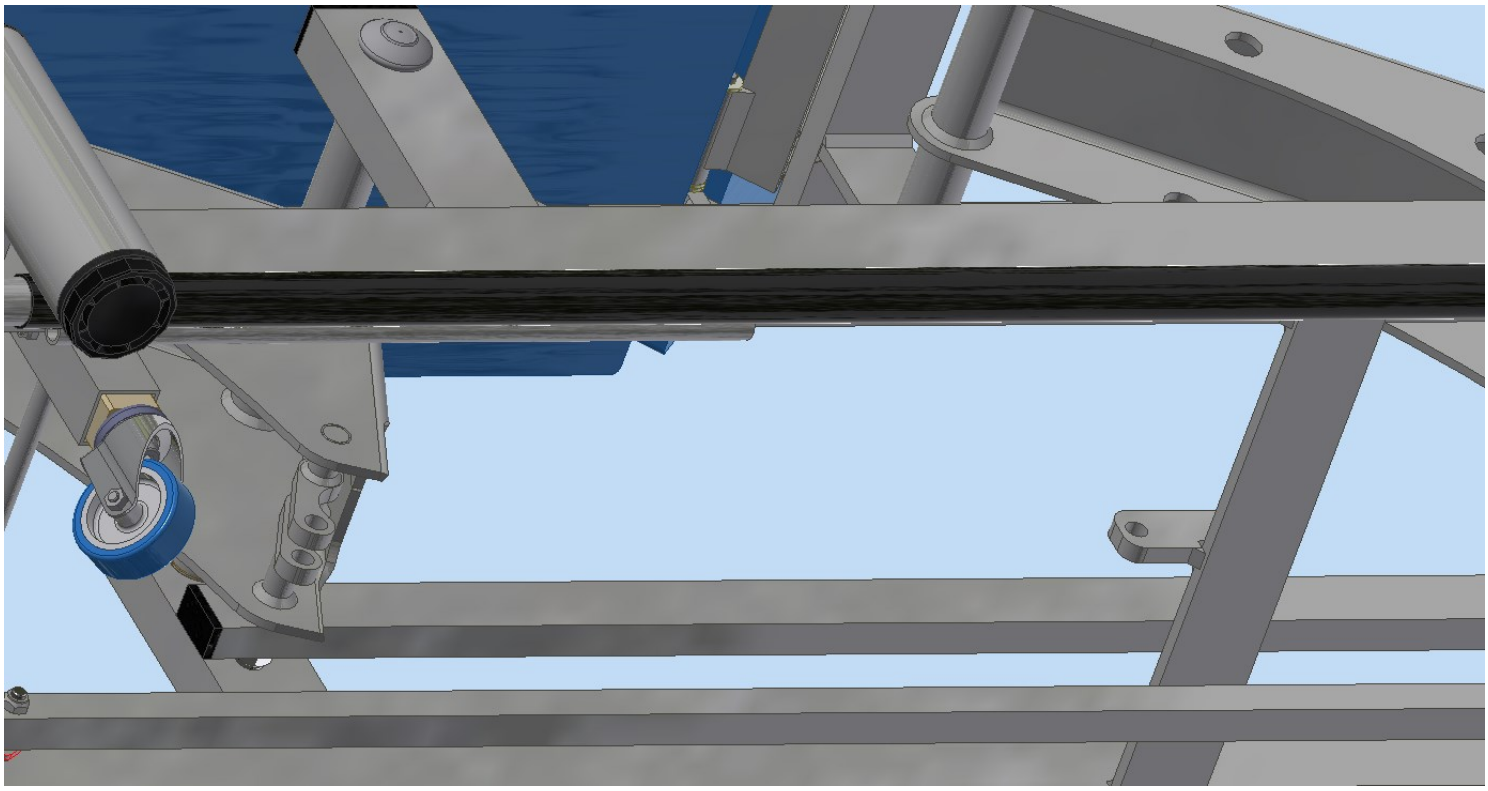

6/ Positionner le nouveau vérin électrique en faisant correspondre les trous de fixation avec la vis + écrous M12 :

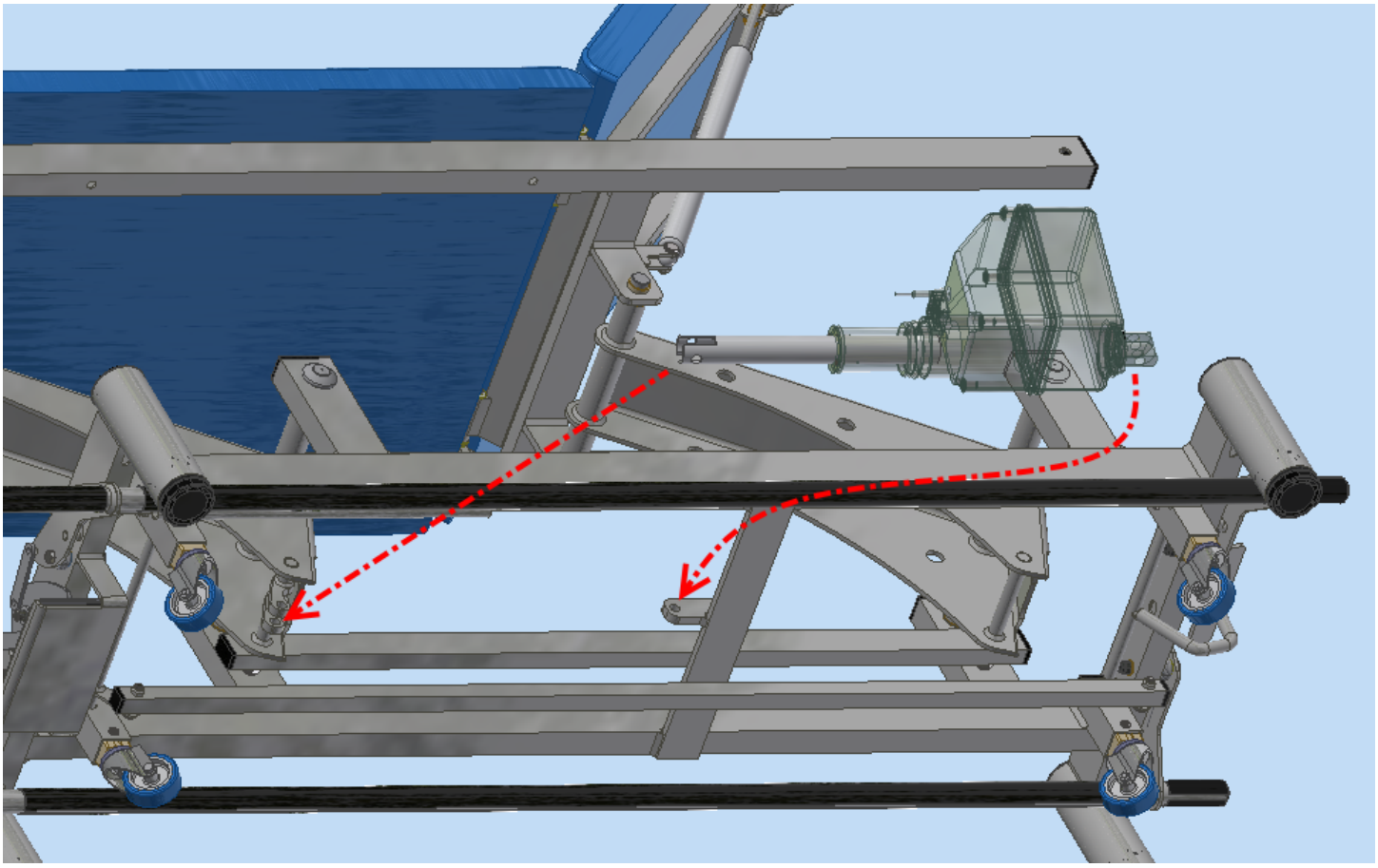

Au besoin incliner la chape avant du vérin de manière à faire coïncider les boulons M12 avec la patte de la traverse, puis visser boulon M12 et écrou M12.
(Il faudra peut être faire ‘’jouer’’ les bras arceau des table pour faire coïncider les trous : soit en poussant ou en tirant le bras avant vous aller pourvoir approcher la patte de fixation)

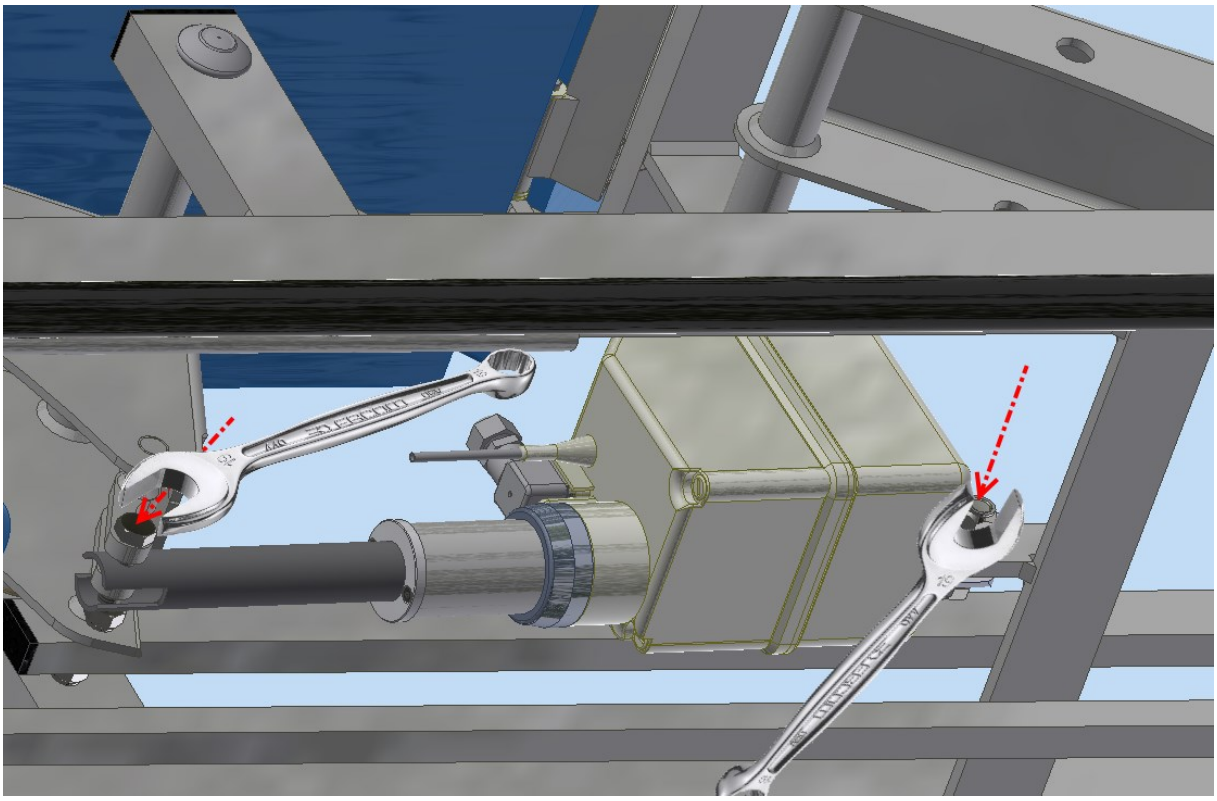

8/ Remettre la table de niveau.

9/ Connecter la prise carrée du câble d’alimentation sur le vérin électrique (vérifier la présence du joint caoutchouc noir) , visser la vis centrale de la prise le nouveau câble d’alimentation sur le vérin électrique

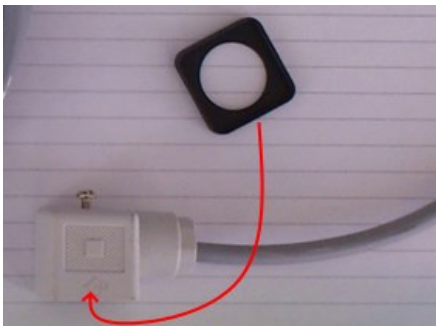

Le joint caoutchouc noir se met sur la prise carrée avant sa mise en place

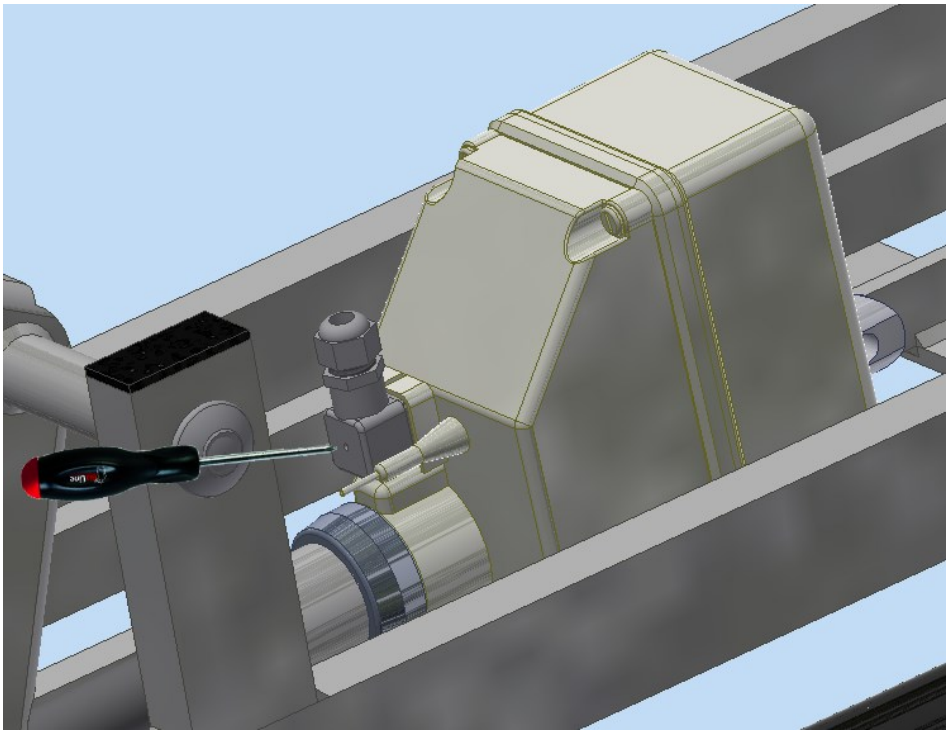

10/ Rebrancher le tuyau caoutchouc blanc dans l’ergot métallique.

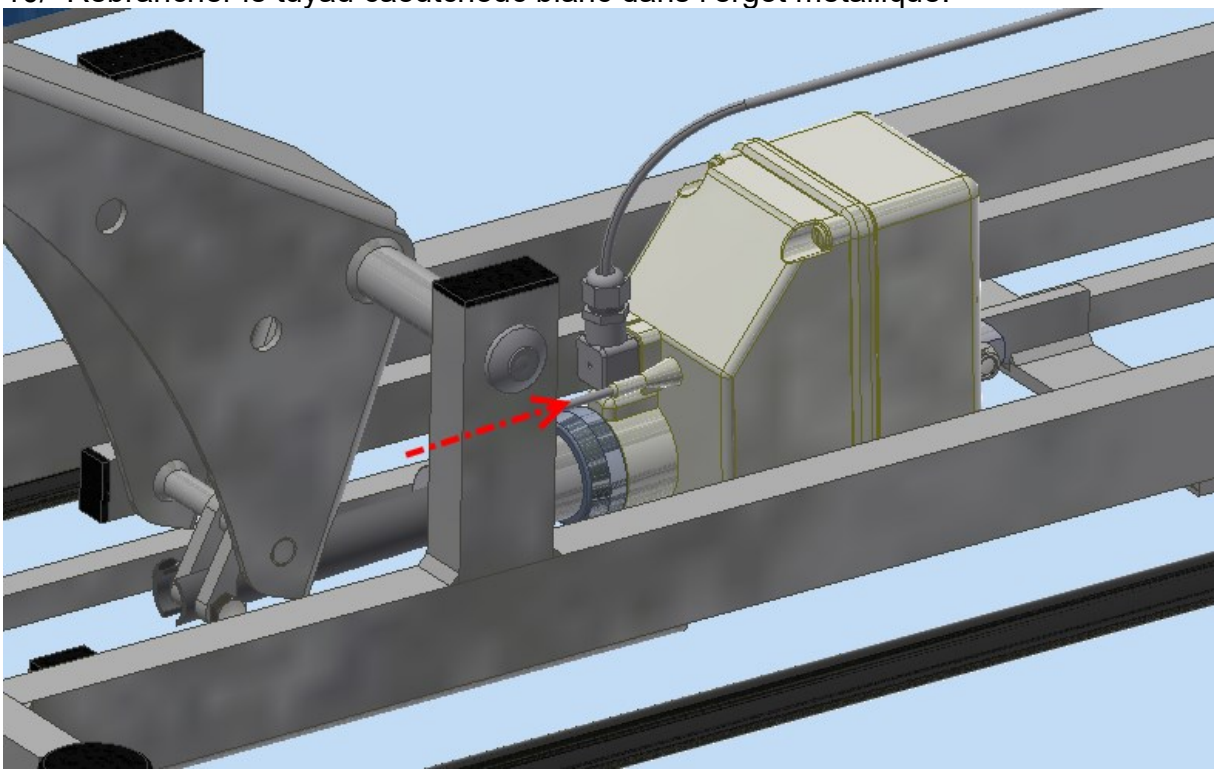

10/ Rebrancher la prise électrique

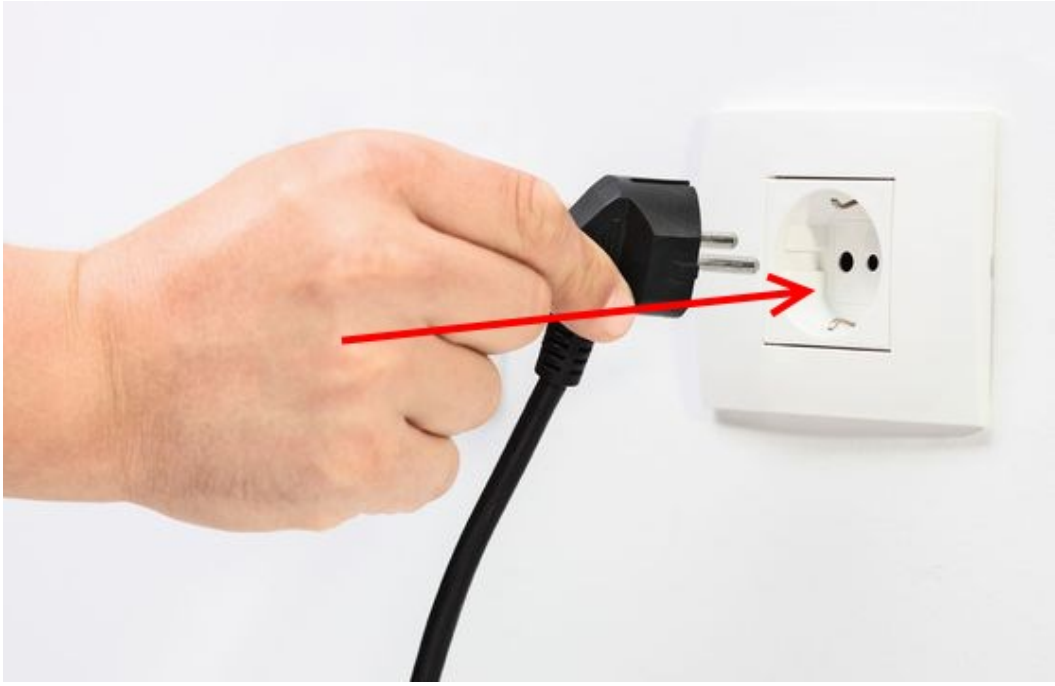

11/ Tester ensuite le fonctionnement de votre vérin à vide

faire plusieurs cycles de montée/descente à vide.